# DGM8109SVAT

8MP 4K UHD 八百萬畫素 | H265 H.265 | Star light 星光級夜視 | PoE PoE

人形/車輛偵測 | 內建麥克風 | 外接警報 I/O | WDR WDR

## AI 智慧 H.265 八百萬畫素紅外線槍型網路攝影機

## 產品特色

- **星光級夜視**功能，再暗都看得見
- 支援 **AI 智慧人形與車輛偵測**，讓畫面偵測更加精確
- 支援 **ONVIF**，讓系統整合更輕鬆
- 支援 **POE (Power-over-Ethernet)** 功能，無需另外插電源線供電
- **內建麥克風**直接現場收音，**Line-out 接頭**可外接喇叭擴音
- 支援連接**警報輸入 / 輸出裝置**
- 紅外線投射距離**最遠可達 30 公尺**
- 支援 **WDR 寬動態**，確保在背光的環境下拍攝出的影像依然保有可辨識度
- **遠端監控**
  相容 **Internet Explorer 6** (含) 以上版本、**Microsoft Edge** 與 **Google Chrome**

## 產品尺寸

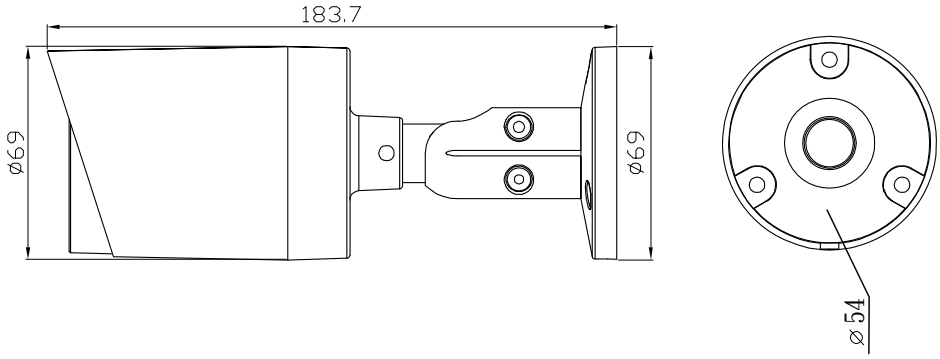


尺寸公差：± 5mm

# 產品規格

| 裝置 | | |
|---|---|---|
| 影像元件 | | 1/2.8” SONY CMOS |
| 最大解析度 | | 3840 x 2160 |
| 鏡頭 | | f2.8 mm / F1.6 |
| 鏡頭視角 | | 110˚ (對角) |
| 最低照度 | | 0.001 Lux (IR LED 燈關閉)、0 Lux (IR LED 燈開啟) |
| 快門速度 | | 自動、1/25s ~ 1/100000s |
| IR LED 燈 | | 2 顆 |
| IR 投射距離 | | 最遠 30 公尺 |
| 日夜模式 | | 支援 |
| WDR 模式 | | 支援 (120dB) |
| RTC 對時 | | 支援 |
| **影像** | | |
| 壓縮格式 | | H265 / H.264 |
| 影像解析度 | 主串流 | 8MP (3840x2160) / 6MP (3072x2048) / 5MP (2592x1944) / 4MP (2560x1440) / 3MP (2304x1296) / 2MP (1080P) / 720P |
| | 子串流 | 2MP (1080P) / 720P / 720x480 / VGA / 640x360 / 480x360 / CIF |
| 影像張數 | | 4K (8MP) @ 30FPS |
| 影像編碼 | | High profile / Main profile / Base profile |
| 影像串流數 | | 2 |
| 位元速率控制 | | 512Kbps - 12Mbps、VBR/CBR |
| 影像強化 | | WDR / BLC / HLC / 2D DNR / 3D DNR / AWB / MWB / AGC |
| 彩色 / 黑白切換 | | 自動 / 彩色 / (黑白) / 定時 |
| 強光閃爍抑制 | | 支援 |
| 除霧 | | 支援 |
| 影像白平衡 | | 自動 / 手動 |
| 影像旋轉 | | 旋轉 / 鏡射 |
| 隱私遮罩 | | 支援 |
| 文字覆蓋 | | 支援 |
| 攝影機標題 | | 可設定位置 / 字型大小 / 字串內容; 支援文字輸入 (英文 & 中文字元) 和圖片上傳 (BMP) |
| **聲音** | | |
| 內建麥克風 | | 支援 |
| 外接 Line out | | 支援 |
| 編碼 | | G.711-u / G.711-a |
| 聲音調節 | | 支援 |
| **警報與事件** | | |
| 警報輸入 | | 支援 |
| 警報輸出 | | 支援 |
| 偵測模式 | | 位移 / 人形 / 車輛 / 警報偵測 |
| 偵測時段排程 | | 支援 |
| 位移偵測區域 | | 1x1、2x2、3x2、3x3、4x3、4x4、8x8、16x16、22x18 |
| 人形 / 車輛偵測觸發提示 | | 支援播放自製的 mp3 聲音檔 |

*規格若有更改，恕不另行通知 .

# 產品規格 (續上頁)

| 網路 | |
|---|---|
| LAN 埠 | RJ45 插頭 x 1 / 4KV 防雷擊 |
| LAN 速度 | 100Mbps Based-T Ethernet |
| 支援的通訊協定 | HTTP / RTSP / FTP / SMTP / DHCP / NTP / NFS / RTMP |
| ONVIF 相容 | 相容 Onvif 17.06 |
| 支援同時線上人數 | 6 |
| 遠端監控 | Internet Explorer 6 (含) 以上版本 (建議使用)、Microsoft Edge 與 Google Chrome |
| **其他** | |
| 網頁介面支援語言 | 英文、繁體中文、簡體中文、俄文、德文、義大利文、土耳其文、韓文 |
| 工作溫度 | -30℃ ~ 60℃ |
| 工作溼度 | 10%-90%RH |
| POE | IEEE 802.3af |
| 電源輸入 (±10%) | PoE / DC12V |
| 耗電量 (±10%) | < 8 W |
| 淨重 (g) | 518.5 |
| 外殼 | IP67 |
| 選購配件 / 防水盒 | AVA126-WHKT / AVA156-WHKT |
| 網頁瀏覽最低規格要求 | • Intel core i3 或更新版本，或者同等級的 AMD<br>• 2GB RAM<br>• AGP 圖形介面卡、Direct Draw、32MB RAM<br>• Windows 10、Windows 8、Windows 7，DirectX 9.0 或更新版本<br>• Internet Explorer 6 (含) 以上版本 (建議使用)、Microsoft Edge 與 Google Chrome |

*規格若有更改，恕不另行通知