DGM8208SVAT

8MP 4K UHD 八百萬畫素 | 人形/車輛偵測 | H265 H.265 | Star light 星光級夜視

PoE PoE | 內建麥克風 | WDR WDR

AI 智慧 H.265 八百萬畫素紅外線半球型網路攝影機

產品特色

- **星光級夜視**功能，再暗都看得見
- 支援 **AI 智慧人形與車輛偵測**，讓畫面偵測更加精確
- 支援 **ONVIF**，讓系統整合更輕鬆
- 支援 **POE (Power-over-Ethernet)** 功能，無需另外插電源線供電
- **內建麥克風**，現場收音無需再外接麥克風
- 紅外線投射距離**最遠可達 30 公尺**
- 支援 **WDR 寬動態**，確保在背光的環境下拍攝出的影像依然保有可辨識度
- **遠端監控**
  相容 **Internet Explorer 6** (含) 以上版本、**Microsoft Edge** 與 **Google Chrome**

產品尺寸

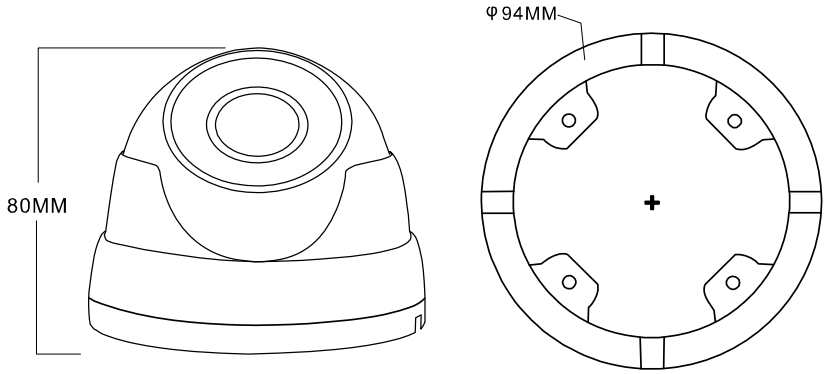

尺寸公差：± 5mm

產品規格

裝置			
影像元件		1/2.8” SONY CMOS	
最大解析度		3840 x 2160	
鏡頭		f2.8 mm / F1.6	f3.6 mm / F1.6
鏡頭視角		110˚ (對角)	96˚ (對角)
最低照度		0.001 Lux (IR LED 燈關閉)、0 Lux (IR LED 燈開啟)	
快門速度		自動、1/25s ~ 1/100000s	
IR LED 燈		18 顆	
IR 投射距離		最遠 30 公尺	
日夜模式		支援	
WDR 模式		支援 (120dB)	
RTC 對時		支援	
影像			
壓縮格式		H265 / H.264	
影像解析度	主串流	8MP (3840x2160) / 6MP (3072x2048) / 5MP (2592x1944) / 4MP (2560x1440) / 3MP (2304x1296) / 2MP (1080P)/720P	
	子串流	2MP (1080P) / 720P / 720x480 / VGA / 640x360 / 480x360 / CIF	
影像張數		8MP @ 20FPS	
影像編碼		High profile / Main profile / Base profile	
影像串流數		2	
位元速率控制		512Kbps - 12Mbps、VBR/CBR	
影像強化		WDR / BLC / HLC / 2D DNR / 3D DNR / AWB / MWB / AGC	
彩色 / 黑白切換		自動 / 彩色 / (黑白) / 定時	
強光閃爍抑制		支援	
影像白平衡		自動 / 手動	
影像旋轉		旋轉 / 鏡射	
隱私遮罩		支援	
文字覆蓋		支援	
攝影機標題		可設定位置 / 字型大小 / 字串內容; 支援文字輸入 (英文 & 中文字元) 和圖片上傳 (BMP)	
聲音			
內建麥克風		支援	
編碼		G.711-u / G.711-a	
聲音調節		支援	
警報與事件			
偵測模式		位移 / 人形 / 車輛偵測	
偵測時段排程		支援	
位移偵測區域		1x1、2x2、3x2、3x3、4x3、4x4、8x8、16x16、22x18	

*規格若有更改，恕不另行通知 .

產品規格 (續上頁)

網路	
LAN 埠	RJ45 插頭 x 1 / 4KV 防雷擊
LAN 速度	100Mbps Based-T Ethernet
支援的通訊協定	HTTP / RTSP / FTP / SMTP / DHCP / NTP / NFS / RTMP
ONVIF 相容	相容 Onvif 17.06
支援同時線上人數	6
遠端監控	Internet Explorer 6 (含) 以上版本 (建議使用)、Microsoft Edge 與 Google Chrome
其他	
網頁介面支援語言	英文、繁體中文、簡體中文、俄文、德文、義大利文、土耳其文、韓文
工作溫度	-30℃ ~ 60℃
工作溼度	10%-90%RH
POE	IEEE 802.3af
電源輸入 (±10%)	PoE / DC12V
耗電量 (±10%)	< 8 W
淨重 (g)	274.5
外殼	IP66
選購配件 / 防水盒	AVA126-WHKT / AVM552C-HBKT / AVM552C-HLKT
網頁瀏覽最低規格要求	• Intel core i3 或更新版本，或者同等級的 AMD • 2GB RAM • AGP 圖形介面卡、Direct Draw、32MB RAM • Windows 10、Windows 8、Windows 7，DirectX 9.0 或更新版本 • Internet Explorer 6 (含) 以上版本 (建議使用)、Microsoft Edge 與 Google Chrome

*規格若有更改，恕不另行通知